Produktinformation

Saunahaus Mikka
Artikel-Nr. 92663

Saunaofen
9 kW Finnisch + Steuergerät Easy Finnisch

Tür
Klassische Saunatür

Farbe
Naturbelassen

Bank 1 Tiefe	57 cm
Liegeplätze	3
Tür Breite	83 cm
Tür Schloss	Zylinderschloss mit Handgriff und 3 Schlüsseln
Bank 3 Tiefe	57 cm
Verpackungsmaße mm/Gewicht kg	2370x1160x810x542 2360x1020x230x49,6
Durchgangsmaß Breite	78 cm
Bank 2 Tiefe	57 cm
Innenmaß Tiefe Gesamt	184 cm
Dachtiefe	227 cm
Einstiegsart	Eckeinstieg
Tür Öffnungsrichtung	links
Tür Höhe	177 cm
Ofenschutz Tiefe	51 cm
Material	Nordische Fichte
Türart	Einflügeltür
Grundfläche	3,6 m^2
Außenmaß Breite	231 cm
Innenmaß Breite Sauna	219 cm
Außenmaß Tiefe	196 cm
Dachbreite	262 cm
Umbauter Raum	8,9 m^3
Ofenschutz Breite	60 cm
Sitzplätze	5
Ofenschutz Material	nordische Fichte
Bank Material	Espe
Ofenschutz Höhe	80 cm
Verpackungsmaße mm/Gewicht kg	735x475x555x15,9
Firsthöhe	226 cm
Verpackungsmaße mm/Gewicht kg	455x350x180x18
Bedarf Dachfolie (Stk.)	2
Bauweise	Steck-Schraub-System
Wandstärke	38 mm
Tür	Klassische Saunatür
Fußbodentyp	Massivholz
Durchgangsmaß Höhe	175 cm
Saunadach Dämmung	Mineralwolle
Innenmaß Breite Gesamt	219 cm
Innenmaß Höhe Gesamt	190 cm
Innenmaß Höhe Sauna	190 cm
Saunadach Bauweise	vormontierte Elemente
Farbe	Naturbelassen
Verpackungsmaße mm/Gewicht kg	2340x1190x800x550
Seitenhöhe	210 cm
Anzahl Bänke	3 Stk.

Ofensteuerung	**extern Easy Finnisch**
Innenmaß Tiefe Sauna	**184 cm**
Typ Ofen	**9 KW externe Steuerung**
Dachfläche	**5,5 m²**

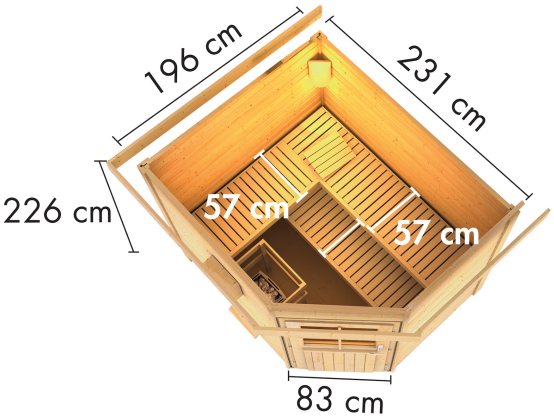
196 cm
231 cm
226 cm
57 cm
57 cm
83 cm

5 JAHRE
HERSTELLERGARANTIE

888
%
888
888
°C
> 50%
START / STOP
SAUNACONTROLFIN

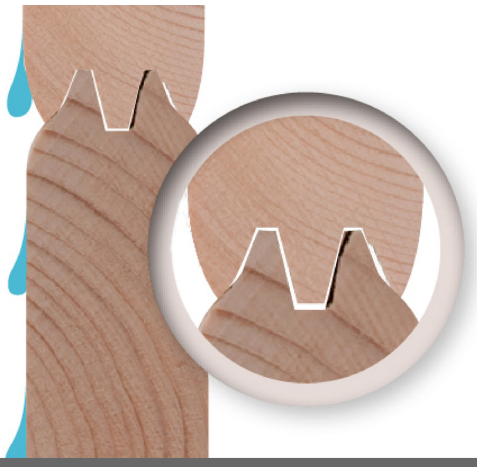

38mm PROFILE

KDI UNTERLEGER

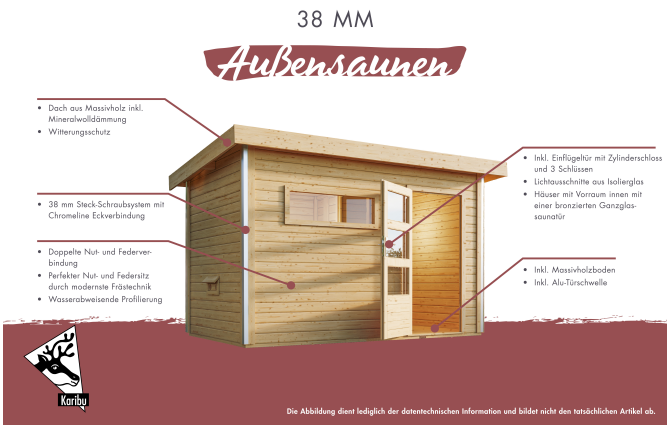

Fundamentplan

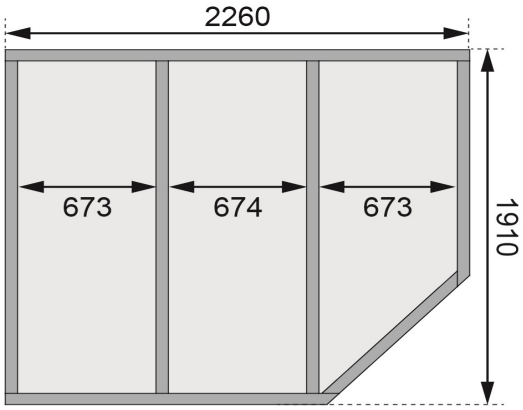

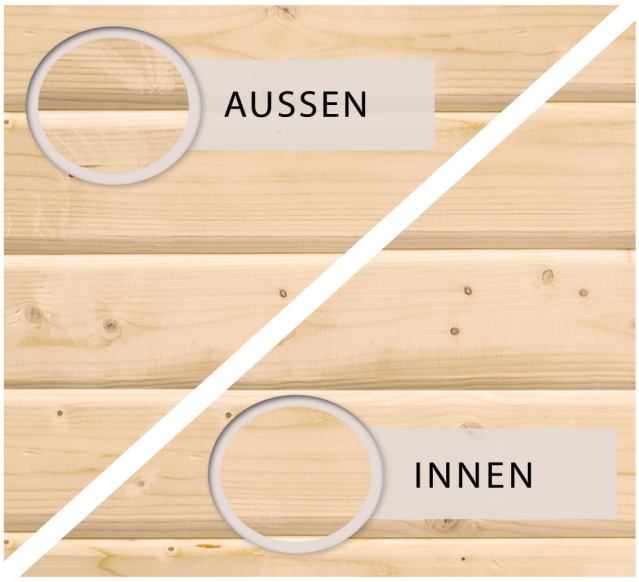

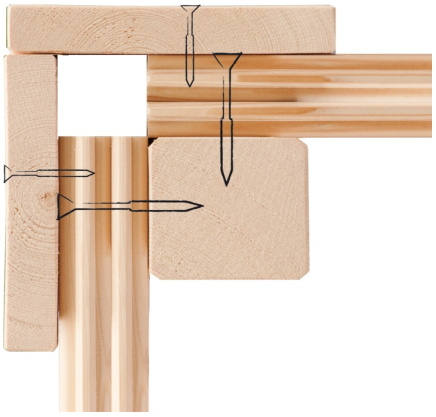

Technische Änderungen und Druckfehler vorbehalten - Maßangaben sind Zirkamaße