Produktinformation

Saunahaus Hytti 2 Exklusive
Artikel-Nr. 99943

Saunaofen	Farbe
9 kW finnisch Ofen + Steuergerät Easy Finnisch	Naturbelassen

Bank 1 Tiefe	57 cm
Innenmaß Höhe Sauna	201 cm
Tür Breite	83 cm
Dachfläche	5 m²
Spiegelbar	ja
Saunadach Bauweise	Bohlen
Durchgangsmaß Breite	78 cm
Innenmaß Breite Gesamt	184 cm
Bank 2 Tiefe	57 cm
Innenmaß Tiefe Gesamt	184 cm
Dachtiefe	227 cm
Tür Öffnungsrichtung	links
Tür Höhe	177 cm
Anzahl Bänke	2 Stk.
Ofenschutz Tiefe	51 cm
Material	Nordische Fichte
Außenmaß Tiefe	196 cm
Ofenschutz Breite	60 cm
Ofenschutz Material	nordische Fichte
Bank Material	Espe
Sitzplätze	4
Ofenschutz Höhe	80 cm
Außenmaß Breite	196 cm
Innenmaß Höhe Gesamt	201 cm
Umbauter Raum	7,6 m³
Innenmaß Breite Sauna	184 cm
Bedarf Dachbahn	2 Rollen
Firsthöhe	228 cm
Bauweise	Steck-Schraub-System
Fußbodentyp	Massivholz
Verpackungsmaße mm/Gewicht kg	2300x1180x700x470 385x290x140x18 560x460x460x17 350x330x145x2,2 325x240x120x1,5
Seitenhöhe	201 cm
Durchgangsmaß Höhe	175 cm
Grundfläche	3,3 m²
Tür Scheibenfarbe	klar
Einstiegsart	Fronteinstieg
Farbe	Naturbelassen
Liegeplätze	2
Türart	Ganzglastür
Dachbreite	223 cm
Tür Schloss	Magnetverschlusstechnik
Ofensteuerung	extern Easy Finnisch
Innenmaß Tiefe Sauna	184 cm
Typ Ofen	9 KW externe Steuerung

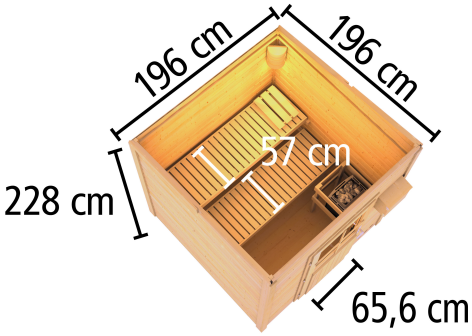

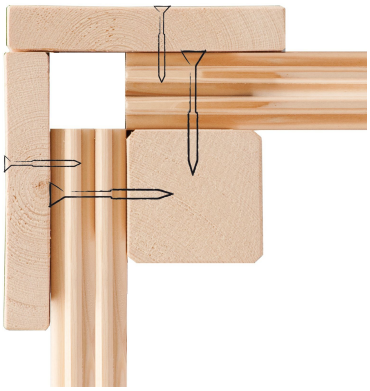

Technische Änderungen und Druckfehler vorbehalten - Maßangaben sind Zirkamaße

FUSSBODEN

01 Aus hochwertigem Massivholz

02 Immer inkl. kesseldruckimprägnierter Bodenbalken

03 Bauweise mit Nut- und Federbrettern

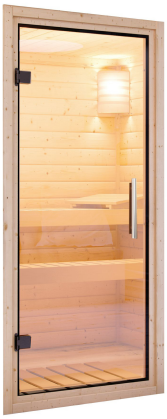

KLARGLAS GANZGLASTÜR

01 Türrahmen aus Massivholz

02 8 mm starkes Einscheibensicher-heitsglas

03 Rechts und links anschlagbar

04 Türbeschläge justierbar

05 Bewährte Magnetverschlusstechnik

38 MM MASSIVHOLZ

01 Einfache Montage

02 Doppelte Nut- und Federverbindung

Technische Änderungen und Druckfehler vorbehalten - Maßangaben sind Zirkamaße

38 MM WANDPROFIL

01 Aus nordischer Fichte gehobelt

02 Doppelte Nut- und Federverbindung

03 Perfekter Nut- und Federsitz durch modernsten Frästechnik-Einsatz

04 Wasserabweisende Profilierung

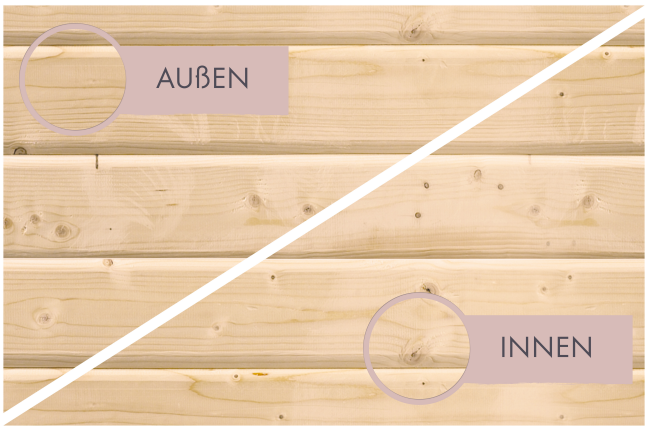

Technische Änderungen und Druckfehler vorbehalten - Maßangaben sind Zirkamaße